תוואי קיר מס' 4.2
קנ"מ 1:100

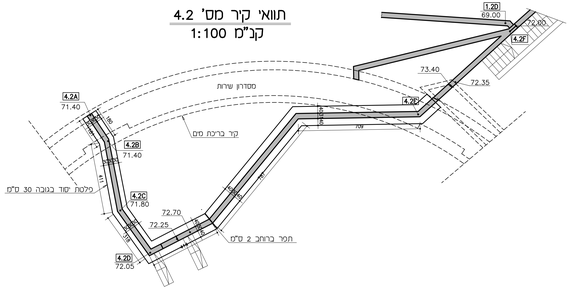

פריסת קיר 4.2
קנ"מ 1:50

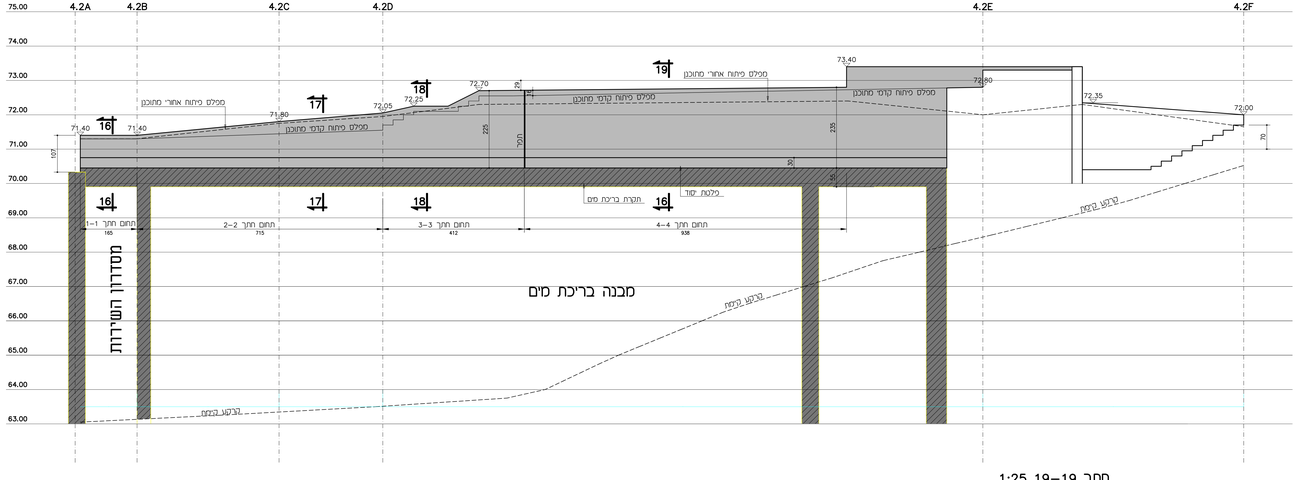

חתך 19–19
1:25

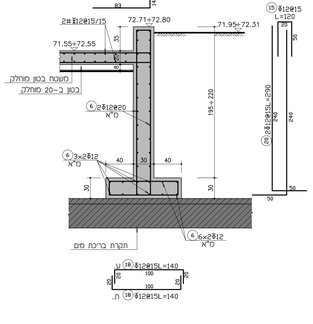

חתך 18–18
1:25

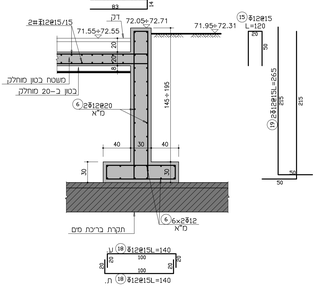

חתך 17–17
1:25

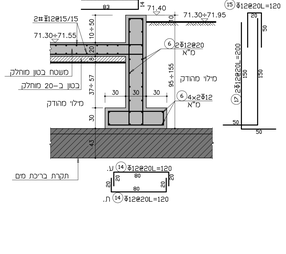

חתך 16–16
1:25

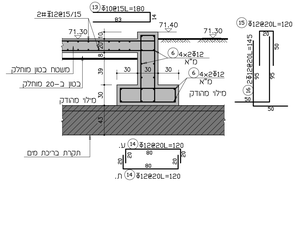

הערות:

1. סוג הבטון יהיה כדלקמן:
   1.1. בטון B-20 בעובי 8 ס"מ מתחת למשטח בטון ופלטות יסוד.
   1.2. בטון B-40 בקירות, בפלטות יסוד ובמשטח בטון.
2. סוג הברזל פ-500w.
3. עובי מינימלי לכיסוי הבטון בקירות ופלטות יסוד 5 ס"מ.
4. חובה להזמין את המתכנן הקונסטרוקציה לצורך ניקוח עליו.
5. יש לבצע את עבודות העפר ואת כל העבודות הכרוכות באישור בכתב של יועץ קרקע והבסיס.
6. יש לעבוד בתיאום מלא עם תכנית הניקוז של מתכנן הניקוז.
7. כל המידות וכל המדידות באתר יבוצעו ע"י מודד מוסמך ומוסמה.

הערה כללית:

כל הברזל הזיון המתואר בתכנית זו הוא מסוג פ-500w (ברזל רתיך) וסימונו ע"פ התקנים החדשים הוא-Ⓦ

מס'	תאריך	הפצה

אינג' יצחק ביק - מהנדס בניין בע"מ
חברת הנדסה - ניקוז - ניהול פרויקטים
Eng. Itzhak Bick
Civil Engineer - Structure Design
Eng. Itzhak Bick
Civil Engineer
14, Ayakon st.
Tel.-Mob. 054-
40600
רחוב הצפון 14 רח' סגל. מיקוד 40600
טל' 077-7657693 נייד 052-6217749
Email : ibbick@gmail.com
Internet : www.i-bick.com

ש זכויות יוצרים על התוכנית-אסור ליהנות ללא רשות	
○ לביצוע	
● למכרז	
○ לעיון	

מאושרים	תאריך
בדיקה הנדסית	05.02.25
כלל צוות	05.02.25

מאגר מים, מכון שאיבה ומיתוח-מצמר שלום גבעתיים

תאגיד מי גבעתיים
קירות תומכים
פרטי קיר 4.2
פריסות וחתכים

שם הפרויקט	MAI GIVATAIM
מספר נוסף	137
קנה מידה	1:100 1:50 1:25